32912

Kegelrollenlager (einreihig, metrisch)

Details:

Hauptabmessungen			
d [mm]	60	B [mm]	17
D [mm]	85	d_1 [mm]	≈ 71,7
T [mm]	17	$r_{1,2}$ [mm]	1
Gewicht [kg]	≈ 0,292	$r_{3,4}$ [mm]	1
		a [mm]	≈ 15,7
C [mm]	14		

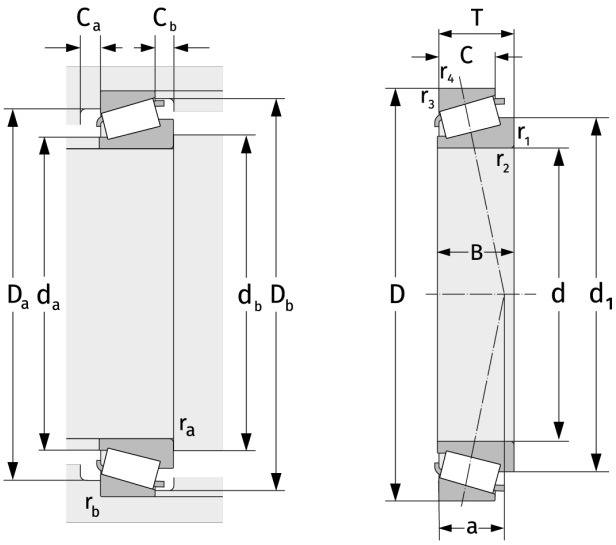

Anschlussmaße		Berechnungsdaten	
$d_{a, max}$ [mm]	66	C [kN]	49,5
$d_{b, min}$ [mm]	66	C_0 [kN]	82,3
$D_{a, min}$ [mm]	78	C_u [kN]	9,37
$D_{a, max}$ [mm]	79	n_{th} [min^{-1}]	4271
$D_{b, min}$ [mm]	81	n_g [min^{-1}]	7500
$C_{a, min}$ [mm]	4	e	0,33
$C_{b, min}$ [mm]	3	Y	1,81
$r_{a, max}$ [mm]	1	Y_0	1
$r_{b, max}$ [mm]	1		