32948

Kegelrollenlager (einreihig, metrisch)

Details:

Hauptabmessungen			
d [mm]	240	B [mm]	51
D [mm]	320	d_1 [mm]	≈ 279,9
T [mm]	51	$r_{1,2}$ [mm]	3
Gewicht [kg]	≈ 10,8	$r_{3,4}$ [mm]	2,5
		a [mm]	≈ 65,2
C [mm]	39		

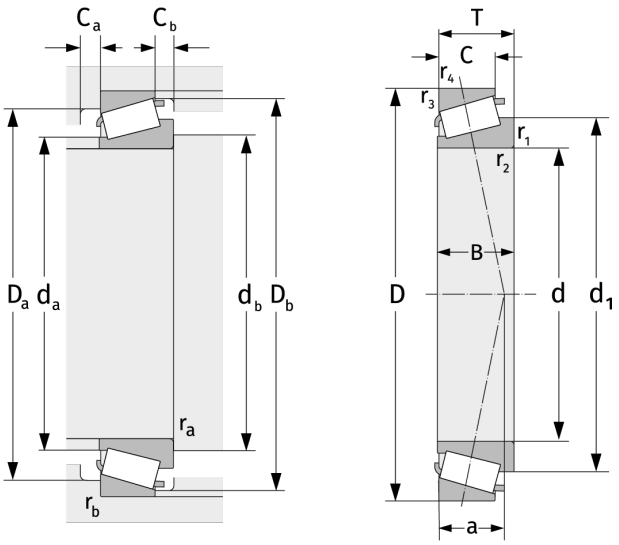

Anschlussmaße		Berechnungsdaten	
$d_{a, max}$ [mm]	255	C [kN]	540
$d_{b, min}$ [mm]	252	C_0 [kN]	1120
$D_{a, min}$ [mm]	294	C_u [kN]	102
$D_{a, max}$ [mm]	308	n_{th} [min^{-1}]	1125
$D_{b, min}$ [mm]	311	n_g [min^{-1}]	1900
$C_{a, min}$ [mm]	10	e	0,46
$C_{b, min}$ [mm]	12	Y	1,31
$r_{a, max}$ [mm]	3	Y_0	0,72
$r_{b, max}$ [mm]	2,5		