HM30/630

Nutmuttern

Details:

Hauptabmessungen			
Gewicht [kg]	≈ 56	B [mm]	75
		b [mm]	45
G [mm]	Tr630x6	h [mm]	20
d_1 [mm]	690		
d_2 [mm]	730		

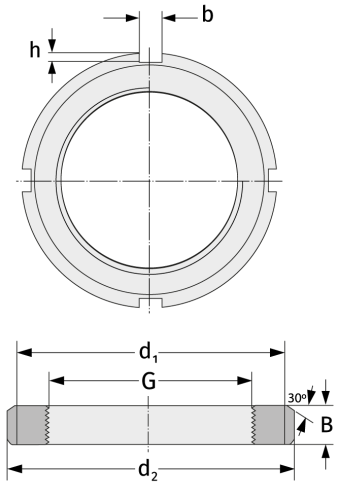

Anschlussmaße	Enthaltene Komponenten	
	Sicherung	MS30/630