HM30/710

Nutmuttern

Details:

Hauptabmessungen			
Gewicht [kg]	≈ 90,7	B [mm]	90
		b [mm]	50
G [mm]	Tr710x 7	h [mm]	25
d_1 [mm]	780		
d_2 [mm]	830		

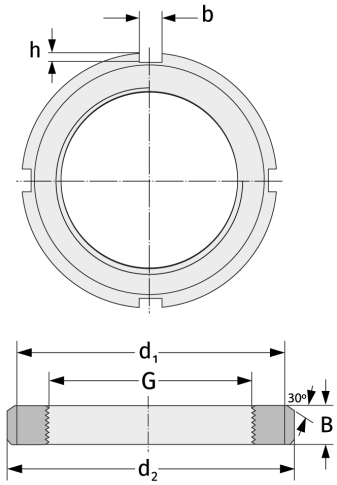

Anschlussmaße	Enthaltene Komponenten	
	Sicherung	MS30/710