HM30/750

Nutmuttern

Details:

Hauptabmessungen			
Gewicht [kg]	≈ 95,1	B [mm]	90
		b [mm]	55
G [mm]	Tr750x 7	h [mm]	25
d_1 [mm]	820		
d_2 [mm]	870		

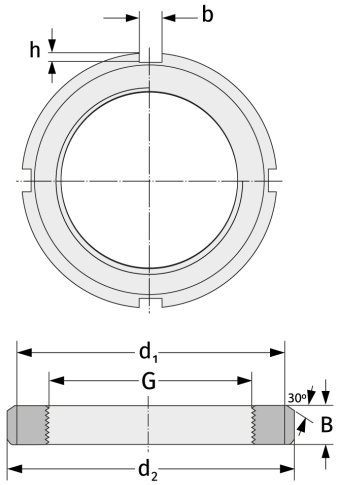

Anschlussmaße	Enthaltene Komponenten	
	Sicherung	MS30/750