HM30/800

Nutmuttern

Details:

Hauptabmessungen			
Gewicht [kg]	≈ 102	B [mm]	90
		b [mm]	55
G [mm]	Tr800x 7	h [mm]	25
d_1 [mm]	870		
d_2 [mm]	920		

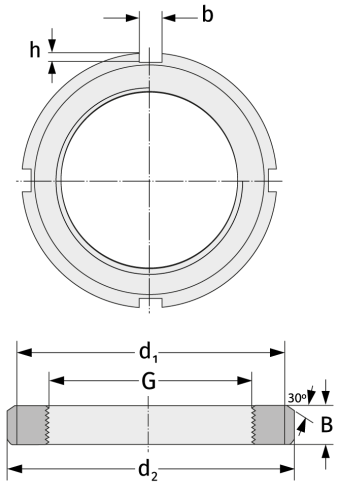

Anschlussmaße	Enthaltene Komponenten	
	Sicherung	MS30/750