HM30/950

Nutmuttern

Details:

Hauptabmessungen			
Gewicht [kg]	≈ 148	B [mm]	100
		b [mm]	60
G [mm]	Tr950X 8	h [mm]	25
d_1 [mm]	1025		
d_2 [mm]	1080		

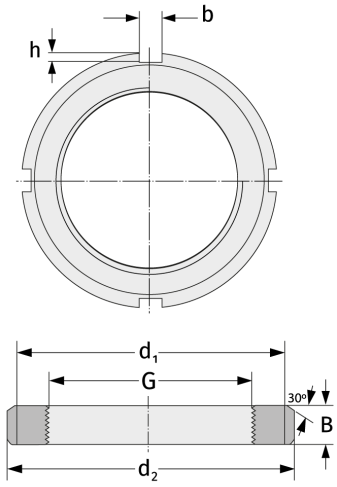

Anschlussmaße	Enthaltene Komponenten	
	Sicherung	MS30/950