HM3056

Nutmuttern

Details:

Hauptabmessungen			
Gewicht [kg]	≈ 6,78	B [mm]	38
		b [mm]	24
G [mm]	Tr280x4	h [mm]	10
d_1 [mm]	310		
d_2 [mm]	330		

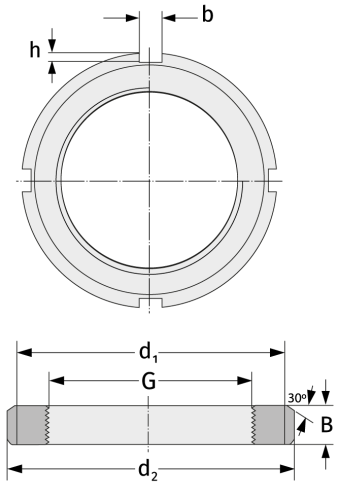

Anschlussmaße	Enthaltene Komponenten	
	Sicherung	MS3056