HM31/500

Nutmuttern

Details:

Hauptabmessungen			
Gewicht [kg]	≈ 63,1	B [mm]	80
		b [mm]	40
G [mm]	Tr30/500	h [mm]	23
d_1 [mm]	580		
d_2 [mm]	630		

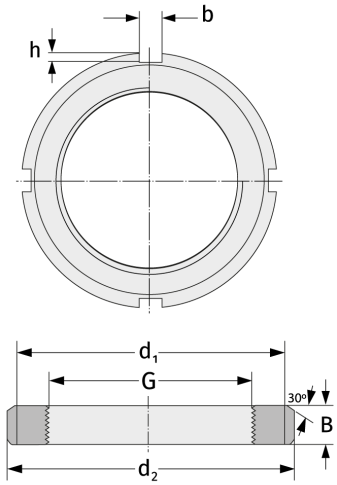

Anschlussmaße	Enthaltene Komponenten	
	Sicherung	MS31/500