HM3156

Nutmuttern

Details:

Hauptabmessungen			
Gewicht [kg]	≈ 8,99	B [mm]	38
		b [mm]	24
G [mm]	Tr280x 4	h [mm]	12
d_1 [mm]	320		
d_2 [mm]	350		

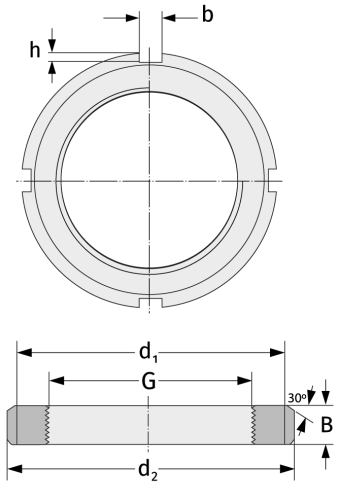

Anschlussmaße	Enthaltene Komponenten	
	Sicherung	MB56