HM3168

Nutmuttern

Details:

Hauptabmessungen			
Gewicht [kg]	≈ 23	B [mm]	55
		b [mm]	28
G [mm]	Tr340x5	h [mm]	15
d_1 [mm]	400		
d_2 [mm]	440		

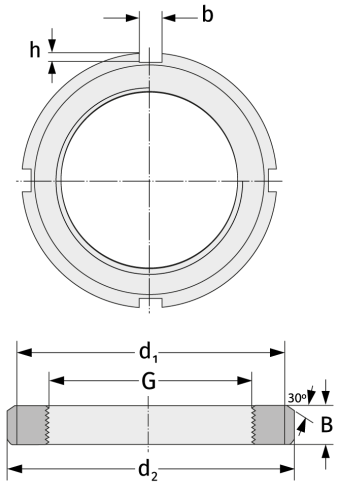

Anschlussmaße	Enthaltene Komponenten	
	Sicherung	MS3168