HM3176

Nutmuttern

Details:

Hauptabmessungen			
Gewicht [kg]	≈ 30,8	B [mm]	60
		b [mm]	32
G [mm]	Tr380x5	h [mm]	18
d_1 [mm]	440		
d_2 [mm]	490		

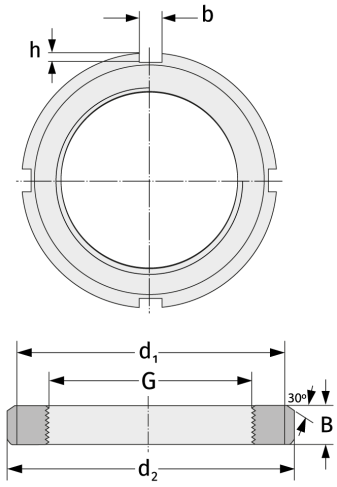

Anschlussmaße	Enthaltene Komponenten	
	Sicherung	MS3176