KM19

Nutmuttern

Details:

Hauptabmessungen			
Gewicht [kg]	≈ 0,658	B [mm]	17
		b [mm]	10
G [mm]	M95x2	h [mm]	4
d_1 [mm]	113		
d_2 [mm]	125		

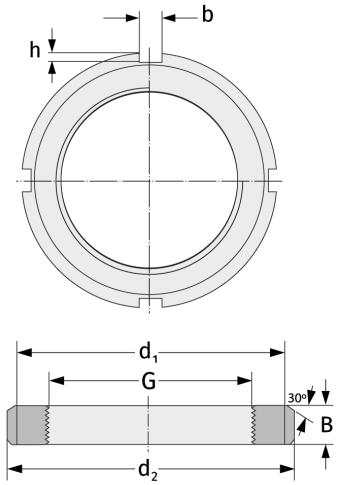

Anschlussmaße		Enthaltene Komponenten	
		Sicherung	MB19