KM20

Nutmuttern

Details:

Hauptabmessungen			
Gewicht [kg]	≈ 0,698	B [mm]	18
		b [mm]	10
G [mm]	M100x 2	h [mm]	4
d_1 [mm]	120		
d_2 [mm]	130		

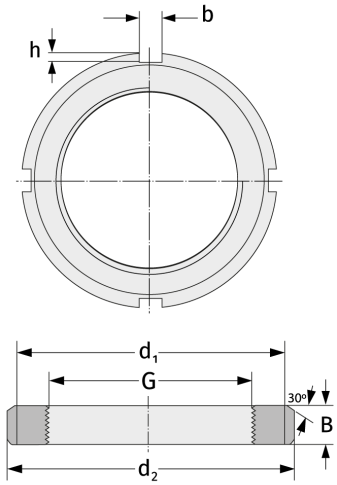

Anschlussmaße	Enthaltene Komponenten	
	Sicherung	MB20