KM31

Nutmuttern

Details:

Hauptabmessungen			
Gewicht [kg]	≈ 2,3	B [mm]	25
		b [mm]	16
G [mm]	M155x 3	h [mm]	7
d_1 [mm]	182		
d_2 [mm]	200		

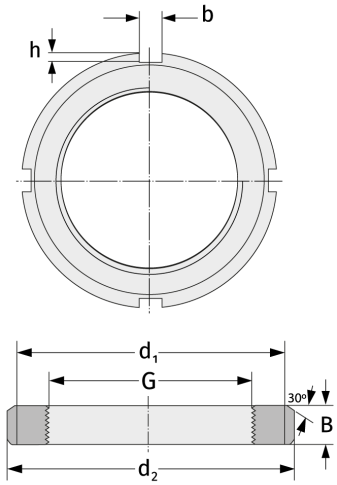

Anschlussmaße	Enthaltene Komponenten	
	Sicherung	MB31