KM6

Nutmuttern

Details:

Hauptabmessungen			
Gewicht [kg]	≈ 0,043	B [mm]	7
		b [mm]	5
G [mm]	M30x1,5	h [mm]	2
d_1 [mm]	38		
d_2 [mm]	45		

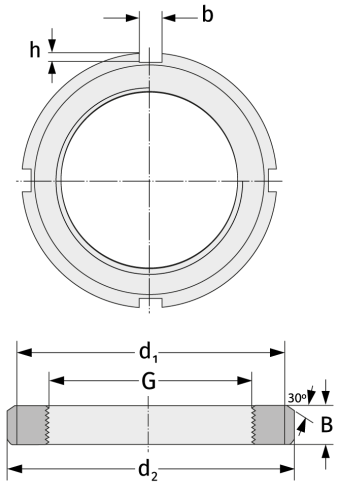

Anschlussmaße	Enthaltene Komponenten	
	Sicherung	MB6