KML24

Nutmuttern

Details:

Hauptabmessungen			
Gewicht [kg]	≈ 0,78	B [mm]	20
		b [mm]	12
G [mm]	M120x 2	h [mm]	5
d_1 [mm]	135		
d_2 [mm]	145		

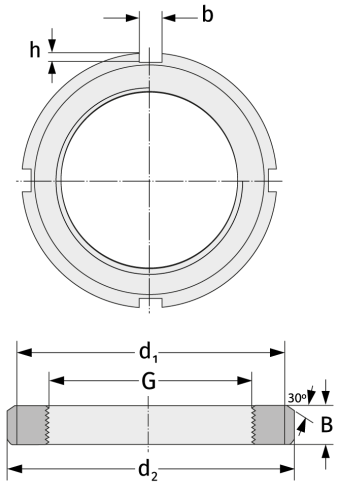

Anschlussmaße	Enthaltene Komponenten	
	Sicherung	MBL24