# MB12

Sicherungsbleche

## Details:

| Hauptabmessungen | | | |
|---|---|---|---|
| Gewicht [kg] | ≈ 2,5 | s [mm] | 1,5 |
| $d_1$ [mm] | 60 | $b_1$ [mm] | 7 |
| $d_2$ [mm] | 86 | $b_2$ [mm] | 8 |
| $d_3$ [mm] | 73 | M [mm] | 57,5 |

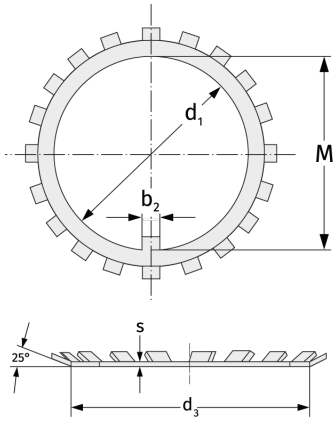


| Anschlussmaße | Berechnungsdaten |
|---|---|