MB15

Sicherungsbleche

Details:

Hauptabmessungen			
Gewicht [kg]	≈ 3,6	s [mm]	1,5
d_1 [mm]	75	b_1 [mm]	8
d_2 [mm]	104	b_2 [mm]	8
d_3 [mm]	90	M [mm]	71,5

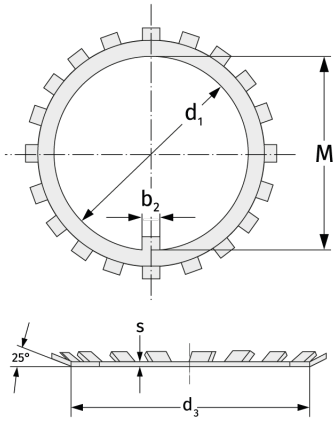

Anschlussmaße	Berechnungsdaten