MB22

Sicherungsbleche

Details:

Hauptabmessungen			
Gewicht [kg]	≈ 9,4	s [mm]	1,75
d_1 [mm]	110	b_1 [mm]	12
d_2 [mm]	154	b_2 [mm]	12
d_3 [mm]	133	M [mm]	105,5

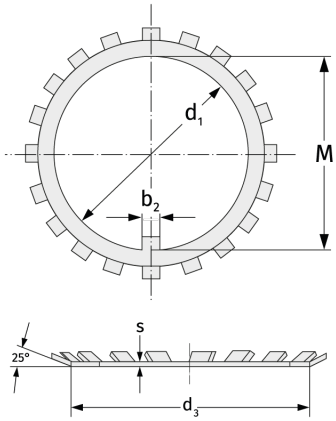

Anschlussmaße	Berechnungsdaten