MB36

Sicherungsbleche

Details:

Hauptabmessungen			
Gewicht [kg]	≈ 26,8	s [mm]	2,5
d_1 [mm]	180	b_1 [mm]	18
d_2 [mm]	242	b_2 [mm]	20
d_3 [mm]	203	M [mm]	174

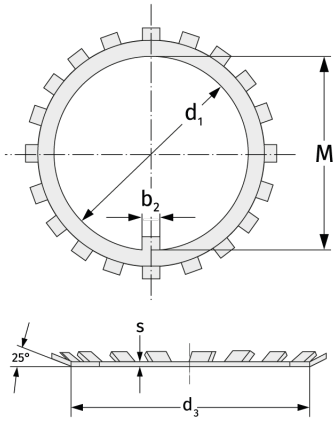

Anschlussmaße	Berechnungsdaten