MB5

Sicherungsbleche

Details:

Hauptabmessungen			
Gewicht [kg]	≈ 0,64	s [mm]	1,25
d_1 [mm]	25	b_1 [mm]	5
d_2 [mm]	42	b_2 [mm]	5
d_3 [mm]	32	M [mm]	23

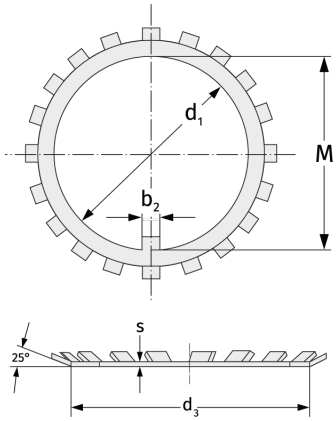

Anschlussmaße	Berechnungsdaten