MB8

Sicherungsbleche

Details:

Hauptabmessungen			
Gewicht [kg]	≈ 1,2	s [mm]	1,25
d_1 [mm]	40	b_1 [mm]	6
d_2 [mm]	62	b_2 [mm]	6
d_3 [mm]	50	M [mm]	37,5

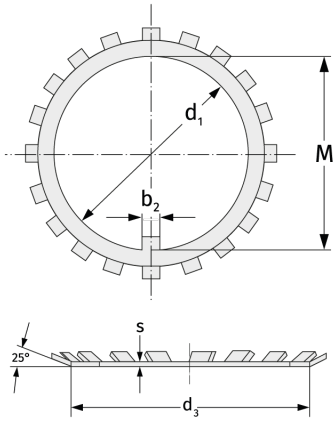

Anschlussmaße	Berechnungsdaten