MB9

Sicherungsbleche

Details:

Hauptabmessungen			
Gewicht [kg]	≈ 1,5	s [mm]	1,25
d_1 [mm]	45	b_1 [mm]	6
d_2 [mm]	69	b_2 [mm]	6
d_3 [mm]	56	M [mm]	42,5

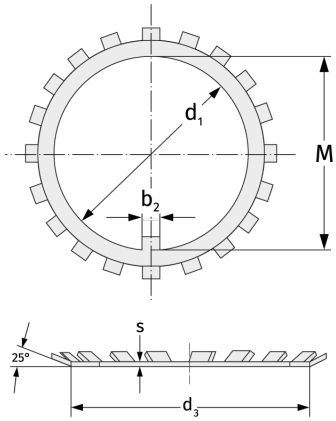

Anschlussmaße	Berechnungsdaten