N1014M3

Zylinderrollenlager (einreihig, mit Käfig)

Details:

Hauptabmessungen			
d [mm]	70	d_1 [mm]	≈ 84
D [mm]	110	$r_{1,2}$ [mm]	1,1
B [mm]	20	$r_{3,4}$ [mm]	1
E [mm]	100	s [mm]	3

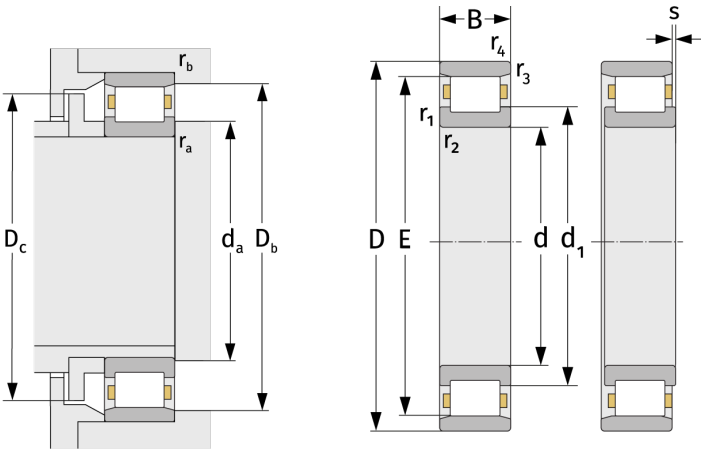

Anschlussmaße		Berechnungsdaten	
$d_{a,\,min}$ [mm]	76	C [kN]	62,8
$D_{b,\,min}$ [mm]	102	C_0 [kN]	77,5
$D_{c,\,max}$ [mm]	98	C_u [kN]	10,2
$r_{a,\,max}$ [mm]	1	n_{th} [min^{-1}]	5575
$r_{b,\,max}$ [mm]	1	n_g [min^{-1}]	8200