N1032M3

Zylinderrollenlager (einreihig, mit Käfig)

Details:

Hauptabmessungen			
d [mm]	160	d_1 [mm]	≈ 188
D [mm]	240	$r_{1,2}$ [mm]	2,1
B [mm]	38	$r_{3,4}$ [mm]	1,5
Gewicht [kg]	≈ 5	s [mm]	5,5
E [mm]	220		

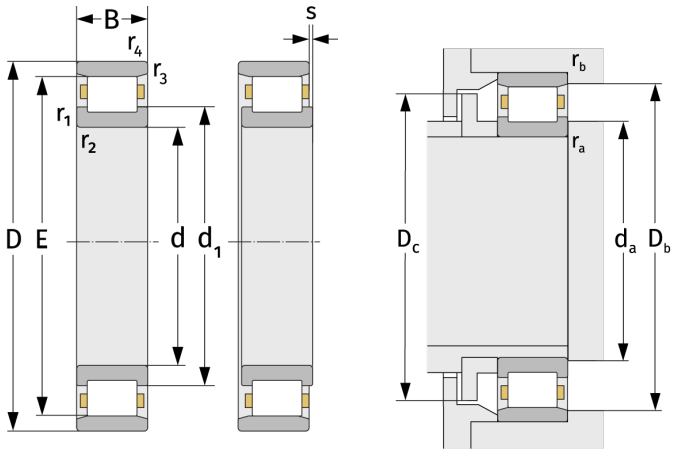

Anschlussmaße		Berechnungsdaten	
$d_{a,\,min}$ [mm]	170,2	C [kN]	260
$D_{b,\,min}$ [mm]	222	C_0 [kN]	384
$D_{c,\,max}$ [mm]	216	C_u [kN]	42,8
$r_{a,\,max}$ [mm]	2,1	n_{th} [min^{-1}]	2936
$r_{b,\,max}$ [mm]	1,5	n_g [min^{-1}]	3600