N1896M3

Zylinderrollenlager (einreihig, mit Käfig)

Details:

Hauptabmessungen			
d [mm]	480	d_1 [mm]	≈ 525,2
D [mm]	600	$r_{1,2}$ [mm]	3
B [mm]	56	$r_{3,4}$ [mm]	3
Gewicht [kg]	≈ 35	s [mm]	8,5
E [mm]	570		

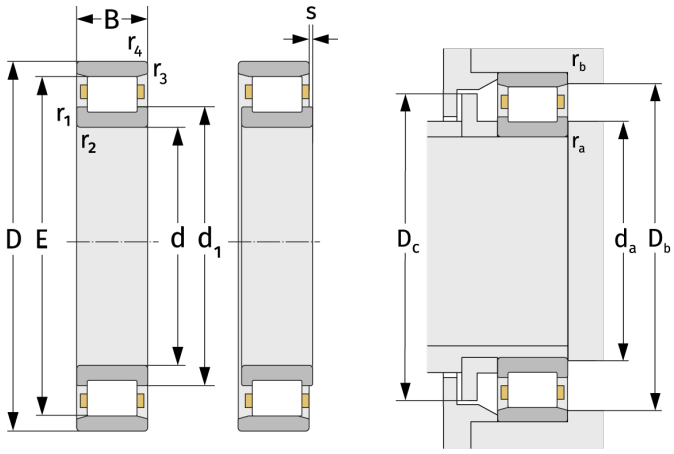

Anschlussmaße		Berechnungsdaten	
$d_{a,\,min}$ [mm]	492,4	C [kN]	720
$D_{b,\,min}$ [mm]	574	C_0 [kN]	1580
$D_{c,\,max}$ [mm]	567	C_u [kN]	133
$r_{a,\,max}$ [mm]	2,5	n_{th} [min^{-1}]	807
$r_{b,\,max}$ [mm]	2,5	n_g [min^{-1}]	1200