N1913E.M3

Zylinderrollenlager (einreihig, mit Käfig)

Details:

Hauptabmessungen			
d [mm]	65	d_1 [mm]	≈ 74,1
D [mm]	90	$r_{1,2}$ [mm]	1
B [mm]	13	$r_{3,4}$ [mm]	0,6
E [mm]	84,5	s [mm]	1,2

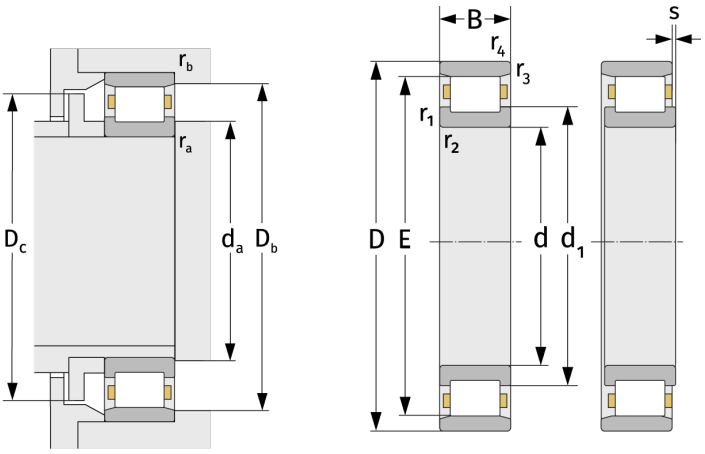

Anschlussmaße		Berechnungsdaten	
$d_{a, min}$ [mm]	69,6	C [kN]	33,9
$D_{b, min}$ [mm]	86	C_0 [kN]	45,6
$D_{c, max}$ [mm]	83	C_u [kN]	5,98
$r_{a, max}$ [mm]	1	n_{th} [min^{-1}]	5279
$r_{b, max}$ [mm]	0,6	n_g [min^{-1}]	9400