N1919E.M3

Zylinderrollenlager (einreihig, mit Käfig)

Details:

Hauptabmessungen			
d [mm]	95	d_1 [mm]	≈ 107,6
D [mm]	130	$r_{1,2}$ [mm]	1,1
B [mm]	18	$r_{3,4}$ [mm]	1
E [mm]	122	s [mm]	1,5

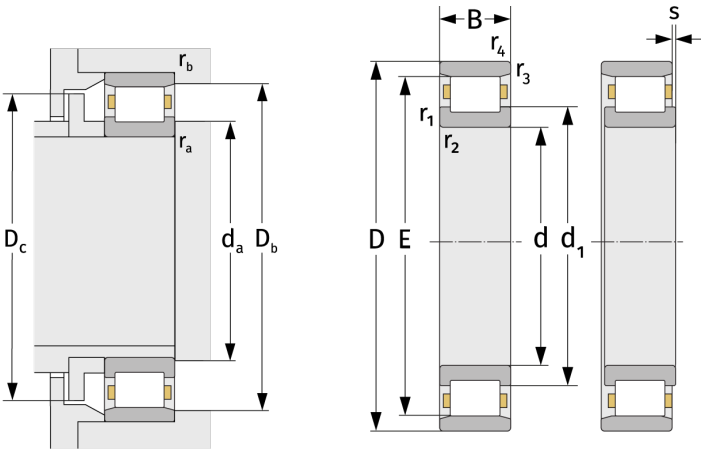

Anschlussmaße		Berechnungsdaten	
$d_{a,\,min}$ [mm]	101	C [kN]	70,4
$D_{b,\,min}$ [mm]	123	C_0 [kN]	105
$D_{c,\,max}$ [mm]	120	C_u [kN]	13,8
$r_{a,\,max}$ [mm]	1	n_{th} [min^{-1}]	3956
$r_{b,\,max}$ [mm]	1	n_g [min^{-1}]	6500