N1934E.M3

Zylinderrollenlager (einreihig, mit Käfig)

Details:

Hauptabmessungen			
d [mm]	170	d_1 [mm]	≈ 191,4
D [mm]	230	$r_{1,2}$ [mm]	2
B [mm]	28	$r_{3,4}$ [mm]	1,1
Gewicht [kg]	≈ 3	s [mm]	2,1
E [mm]	217		

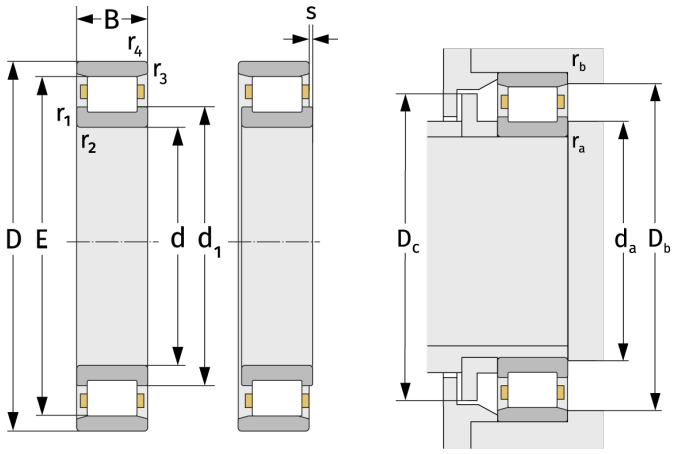

Anschlussmaße		Berechnungsdaten	
$d_{a,\,min}$ [mm]	178,8	C [kN]	212
$D_{b,\,min}$ [mm]	220	C_0 [kN]	349
$D_{c,\,max}$ [mm]	214	C_u [kN]	38,8
$r_{a,\,max}$ [mm]	2	n_{th} [min^{-1}]	2430
$r_{b,\,max}$ [mm]	1	n_g [min^{-1}]	3600