N20/630E.M3

Zylinderrollenlager (einreihig, mit Käfig)

Details:

Hauptabmessungen			
d [mm]	630	d_1 [mm]	≈ 735
D [mm]	920	$r_{1,2}$ [mm]	7,5
B [mm]	170	$r_{3,4}$ [mm]	7,5
Gewicht [kg]	≈ 396	s [mm]	8,5
E [mm]	855		

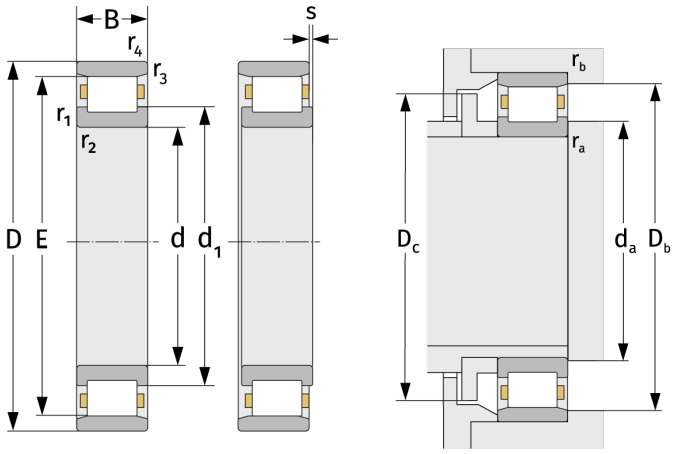

Anschlussmaße		Berechnungsdaten	
$d_{a,\,min}$ [mm]	658	C [kN]	4840
$D_{b,\,min}$ [mm]	860	C_0 [kN]	10200
$D_{c,\,max}$ [mm]	850	C_u [kN]	765
$r_{a,\,max}$ [mm]	6	n_{th} [min^{-1}]	344
$r_{b,\,max}$ [mm]	6	n_g [min^{-1}]	740