N212E.M3

Zylinderrollenlager (einreihig, mit Käfig)

Details:

Hauptabmessungen			
d [mm]	60	d_1 [mm]	≈ 77,6
D [mm]	110	$r_{1,2}$ [mm]	1,5
B [mm]	22	$r_{3,4}$ [mm]	1,5
E [mm]	100	s [mm]	2,4

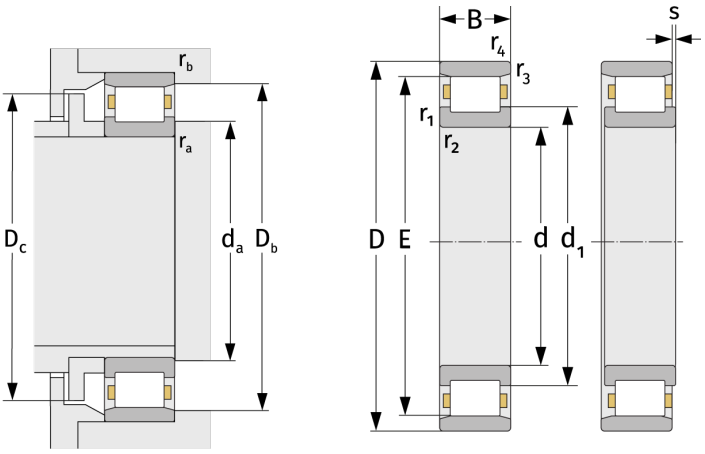

Anschlussmaße		Berechnungsdaten	
$d_{a, min}$ [mm]	69	C [kN]	96,6
$D_{b, min}$ [mm]	101	C_0 [kN]	106
$D_{c, max}$ [mm]	97	C_u [kN]	13,9
$r_{a, max}$ [mm]	1,5	n_{th} [min^{-1}]	5396
$r_{b, max}$ [mm]	1,5	n_g [min^{-1}]	8500