N22/560E.M3

Zylinderrollenlager (einreihig, mit Käfig)

Details:

Hauptabmessungen			
d [mm]	560	d_1 [mm]	≈ 715
D [mm]	1030	$r_{1,2}$ [mm]	9,5
B [mm]	272	$r_{3,4}$ [mm]	9,5
Gewicht [kg]	≈ 1019	s [mm]	21,9
E [mm]	939		

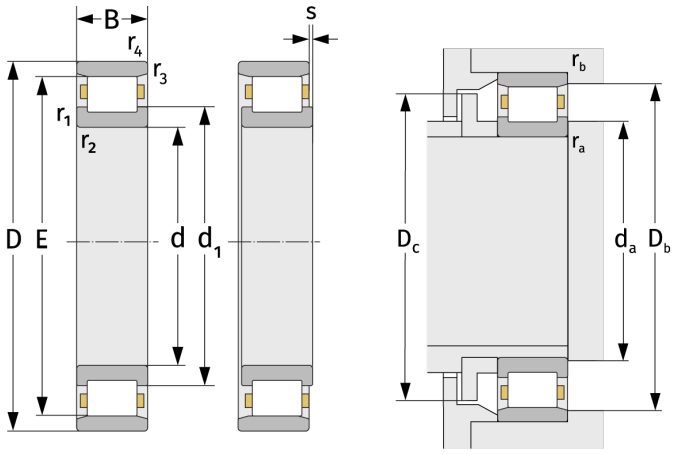

Anschlussmaße		Berechnungsdaten	
$d_{a,\,min}$ [mm]	600	C [kN]	9050
$D_{b,\,min}$ [mm]	944	C_0 [kN]	14800
$D_{c,\,max}$ [mm]	934	C_u [kN]	1106
$r_{a,\,max}$ [mm]	8	n_{th} [min^{-1}]	254
$r_{b,\,max}$ [mm]	8	n_g [min^{-1}]	720