N2219E.M3

Zylinderrollenlager (einreihig, mit Käfig)

Details:

Hauptabmessungen			
d [mm]	95	d_1 [mm]	≈ 120,9
D [mm]	170	$r_{1,2}$ [mm]	2,1
B [mm]	43	$r_{3,4}$ [mm]	2,1
Gewicht [kg]	≈ 4	s [mm]	2,2
E [mm]	154,5		

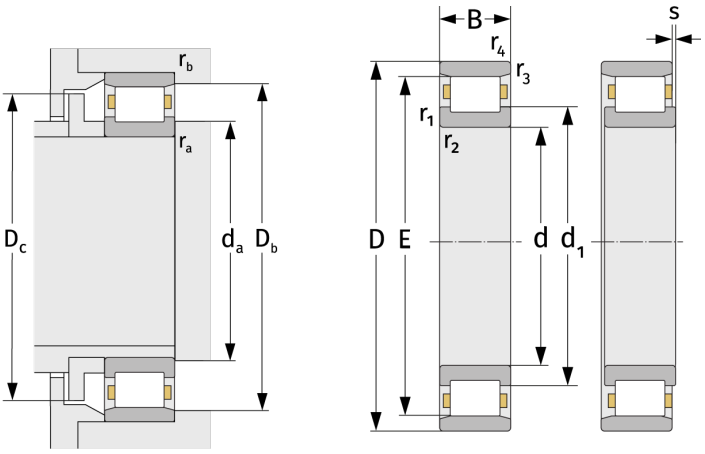

Anschlussmaße		Berechnungsdaten	
$d_{a,\,min}$ [mm]	107	C [kN]	290
$D_{b,\,min}$ [mm]	156	C_0 [kN]	376
$D_{c,\,max}$ [mm]	151	C_u [kN]	47,1
$r_{a,\,max}$ [mm]	2,1	n_{th} [min^{-1}]	3087
$r_{b,\,max}$ [mm]	2,1	n_g [min^{-1}]	5400