N221E.M3

Zylinderrollenlager (einreihig, mit Käfig)

Details:

Hauptabmessungen			
d [mm]	105	d_1 [mm]	≈ 134,7
D [mm]	190	$r_{1,2}$ [mm]	2,1
B [mm]	36	$r_{3,4}$ [mm]	2,1
Gewicht [kg]	≈ 4,48	s [mm]	2,2
E [mm]	171,5		

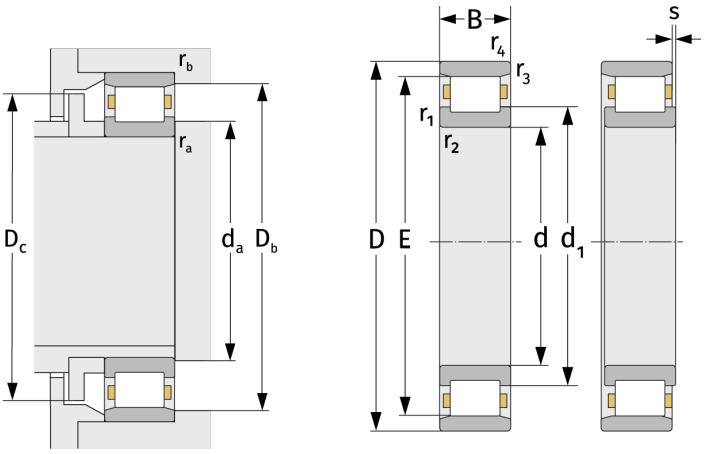

Anschlussmaße		Berechnungsdaten	
$d_{a, min}$ [mm]	117	C [kN]	266
$D_{b, min}$ [mm]	174	C_0 [kN]	326
$D_{c, max}$ [mm]	169	C_u [kN]	39,6
$r_{a, max}$ [mm]	2,1	n_{th} [min^{-1}]	3431
$r_{b, max}$ [mm]	2,1	n_g [min^{-1}]	4900