N2336E.M3

Zylinderrollenlager (einreihig, mit Käfig)

Details:

Hauptabmessungen			
d [mm]	180	d_1 [mm]	≈ 251,8
D [mm]	380	$r_{1,2}$ [mm]	4
B [mm]	126	$r_{3,4}$ [mm]	4
Gewicht [kg]	≈ 71	s [mm]	6,1
E [mm]	335		

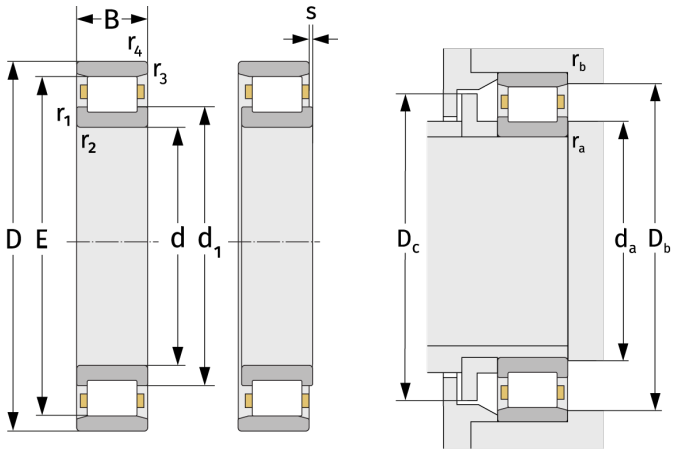

Anschlussmaße		Berechnungsdaten	
$d_{a,\,min}$ [mm]	197	C [kN]	1600
$D_{b,\,min}$ [mm]	338	C_0 [kN]	2280
$D_{c,\,max}$ [mm]	332	C_u [kN]	230
$r_{a,\,max}$ [mm]	3	n_{th} [min^{-1}]	1148
$r_{b,\,max}$ [mm]	3	n_g [min^{-1}]	2500