N28/600M3

Zylinderrollenlager (einreihig, mit Käfig)

Details:

Hauptabmessungen			
d [mm]	600	d_1 [mm]	≈ 649
D [mm]	730	$r_{1,2}$ [mm]	3
B [mm]	78	$r_{3,4}$ [mm]	3
Gewicht [kg]	≈ 68	s [mm]	9
E [mm]	697		

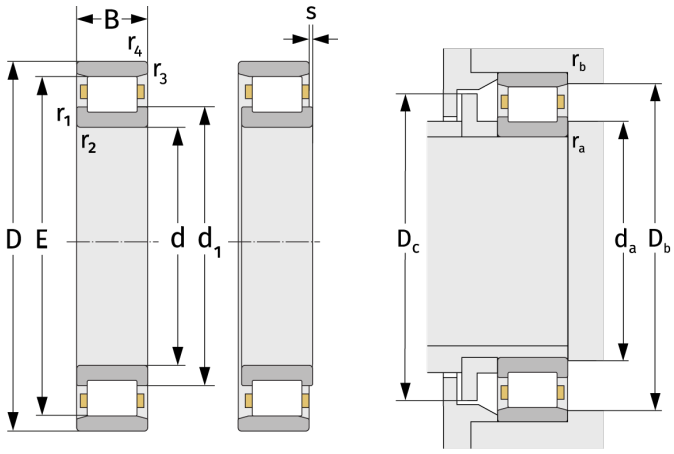

Anschlussmaße		Berechnungsdaten	
$d_{a,\,min}$ [mm]	612,4	C [kN]	1310
$D_{b,\,min}$ [mm]	702	C_0 [kN]	3480
$D_{c,\,max}$ [mm]	692	C_u [kN]	276
$r_{a,\,max}$ [mm]	2,5	n_{th} [min^{-1}]	489
$r_{b,\,max}$ [mm]	2,5	n_g [min^{-1}]	900