N2813M3

Zylinderrollenlager (einreihig, mit Käfig)

Details:

Hauptabmessungen			
d [mm]	65	d_1 [mm]	≈ 72
D [mm]	85	$r_{1,2}$ [mm]	0,6
B [mm]	13	$r_{3,4}$ [mm]	0,3
E [mm]	80	s [mm]	1,5

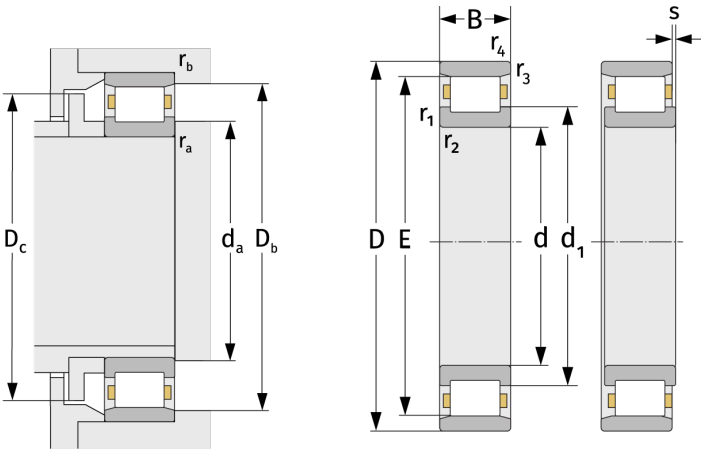

Anschlussmaße		Berechnungsdaten	
$d_{a,\,min}$ [mm]	68,2	C [kN]	29,1
$D_{b,\,min}$ [mm]	81	C_0 [kN]	44,4
$D_{c,\,max}$ [mm]	78	C_u [kN]	5,83
$r_{a,\,max}$ [mm]	0,6	n_{th} [min^{-1}]	5149
$r_{b,\,max}$ [mm]	0,3	n_g [min^{-1}]	9800