N2832M3

Zylinderrollenlager (einreihig, mit Käfig)

Details:

Hauptabmessungen			
d [mm]	160	d_1 [mm]	≈ 174
D [mm]	200	$r_{1,2}$ [mm]	1,1
B [mm]	24	$r_{3,4}$ [mm]	0,6
Gewicht [kg]	≈ 1	s [mm]	2,5
E [mm]	190		

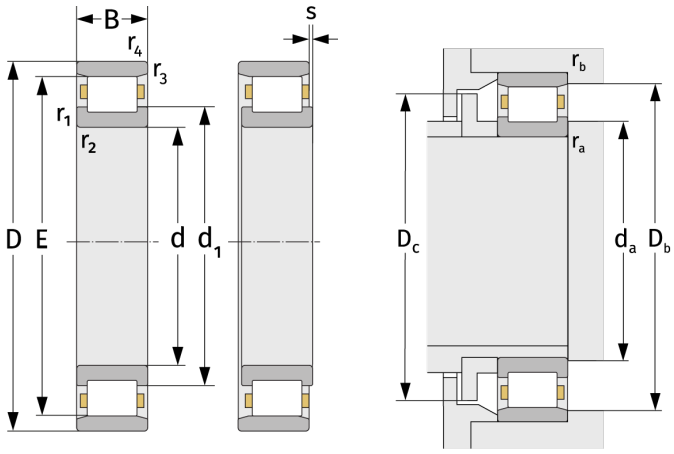

Anschlussmaße		Berechnungsdaten	
$d_{a,\,min}$ [mm]	166	C [kN]	146
$D_{b,\,min}$ [mm]	192	C_0 [kN]	293
$D_{c,\,max}$ [mm]	188	C_u [kN]	33,7
$r_{a,\,max}$ [mm]	1	n_{th} [min^{-1}]	2252
$r_{b,\,max}$ [mm]	0,6	n_g [min^{-1}]	4000