N2924E.M3

Zylinderrollenlager (einreihig, mit Käfig)

Details:

Hauptabmessungen			
d [mm]	120	d_1 [mm]	≈ 136,3
D [mm]	165	$r_{1,2}$ [mm]	1,1
B [mm]	27	$r_{3,4}$ [mm]	1
Gewicht [kg]	≈ 1	s [mm]	1,9
E [mm]	155,5		

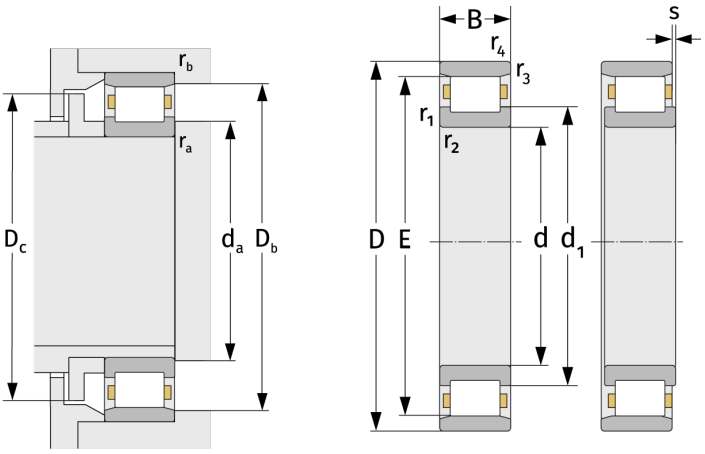

Anschlussmaße		Berechnungsdaten	
$d_{a, min}$ [mm]	126	C [kN]	155
$D_{b, min}$ [mm]	158	C_0 [kN]	255
$D_{c, max}$ [mm]	153	C_u [kN]	31,3
$r_{a, max}$ [mm]	1	n_{th} [min^{-1}]	3103
$r_{b, max}$ [mm]	1	n_g [min^{-1}]	5100