N30/950M3

Zylinderrollenlager (einreihig, mit Käfig)

Details:

Hauptabmessungen			
d [mm]	950	d_1 [mm]	≈ 1095
D [mm]	1360	$r_{1,2}$ [mm]	7,5
B [mm]	300	$r_{3,4}$ [mm]	7,5
Gewicht [kg]	≈ 1494	s [mm]	28
E [mm]	1255		

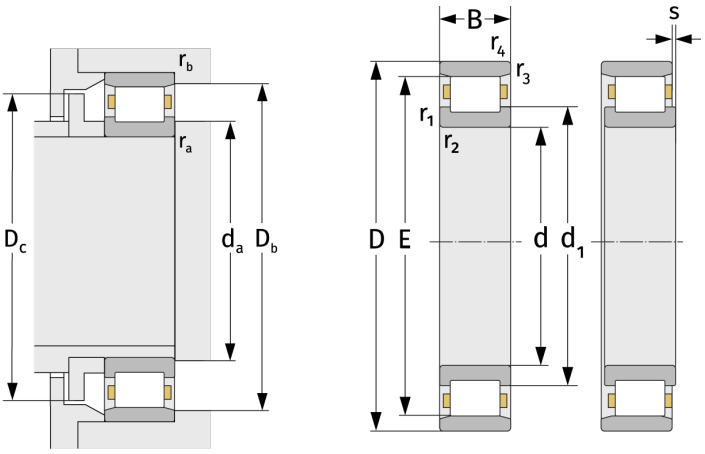

Anschlussmaße		Berechnungsdaten	
$d_{a,\,min}$ [mm]	978	C [kN]	11200
$D_{b,\,min}$ [mm]	1260	C_0 [kN]	27600
$D_{c,\,max}$ [mm]	1250	C_u [kN]	1863
$r_{a,\,max}$ [mm]	6	n_{th} [min^{-1}]	153
$r_{b,\,max}$ [mm]	6	n_g [min^{-1}]	430