N3026M3

Zylinderrollenlager (einreihig, mit Käfig)

Details:

Hauptabmessungen			
d [mm]	130	d_1 [mm]	≈ 154,8
D [mm]	200	$r_{1,2}$ [mm]	2
B [mm]	52	$r_{3,4}$ [mm]	1,1
Gewicht [kg]	≈ 6	s [mm]	5
E [mm]	182		

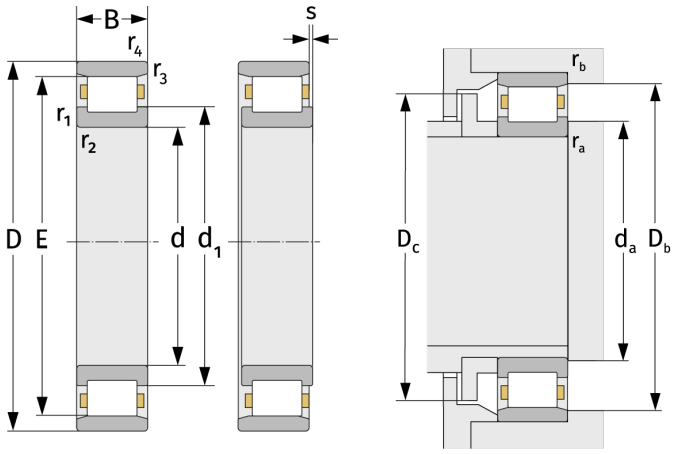

Anschlussmaße		Berechnungsdaten	
$d_{a,\,min}$ [mm]	138,8	C [kN]	345
$D_{b,\,min}$ [mm]	184	C_0 [kN]	585
$D_{c,\,max}$ [mm]	180	C_u [kN]	68,5
$r_{a,\,max}$ [mm]	2	n_{th} [min^{-1}]	3019
$r_{b,\,max}$ [mm]	1	n_g [min^{-1}]	4400