NCF2920V

Zylinderrollenlager (einreihig, vollrollig)

Details:

Hauptabmessungen			
d [mm]	100	d_1 [mm]	≈ 112,8
D [mm]	140	D_1 [mm]	≈ 126
B [mm]	24	$r_{1,2}$ [mm]	1,1
Gewicht [kg]	≈ 1,11	$r_{3,4}$ [mm]	1
		s [mm]	1,5
E [mm]	130,4		

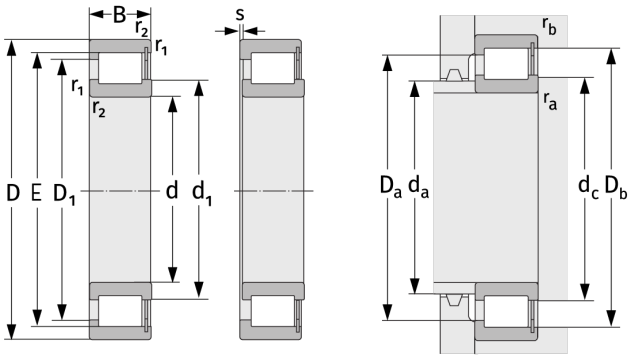

Anschlussmaße		Berechnungsdaten	
$d_{a,\,min}$ [mm]	106	C [kN]	133
$d_{c,\,min}$ [mm]	112	C_0 [kN]	210
$D_{a,\,max}$ [mm]	134	C_u [kN]	27,2
$D_{b,\,max}$ [mm]	134	n_{th} [min^{-1}]	1837
$r_{a,\,max}$ [mm]	1	n_g [min^{-1}]	2800
$r_{b,\,max}$ [mm]	1		