NCF3022V

Zylinderrollenlager (einreihig, vollrollig)

Details:

Hauptabmessungen			
d [mm]	110	d_1 [mm]	≈ 127,3
D [mm]	170	D_1 [mm]	≈ 148,93
B [mm]	45		
Gewicht [kg]	≈ 3,49	$r_{1,2}$ [mm]	2
		$r_{3,4}$ [mm]	1,1
E [mm]	156,13	s [mm]	5,5

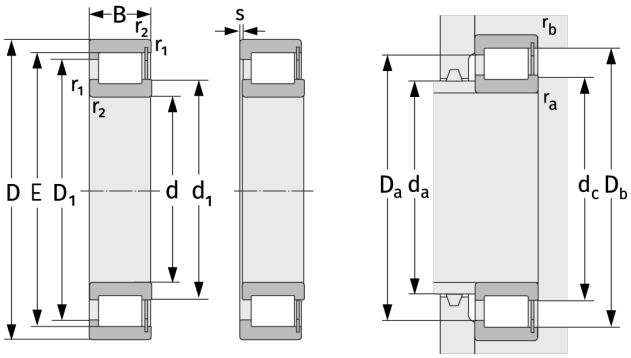

Anschlussmaße		Berechnungsdaten	
$d_{a, min}$ [mm]	119	C [kN]	281
$d_{c, min}$ [mm]	126	C_0 [kN]	407
$D_{a, max}$ [mm]	161	C_u [kN]	50,5
$D_{b, max}$ [mm]	161	n_{th} [min^{-1}]	1933
$r_{a, max}$ [mm]	2	n_g [min^{-1}]	2400
$r_{b, max}$ [mm]	1		