NN3032S.M

Zylinderrollenlager (zweireihig, mit Käfig)

Details:

Hauptabmessungen			
d [mm]	160	d_1 [mm]	≈ 190,2
D [mm]	240	d_s [mm]	4,8
B [mm]	60	n_s [mm]	9,5
Gewicht [kg]	≈ 9,64	$r_{1,2}$ [mm]	2,1
		s [mm]	4,2
E [mm]	219		
E [mm]	219		

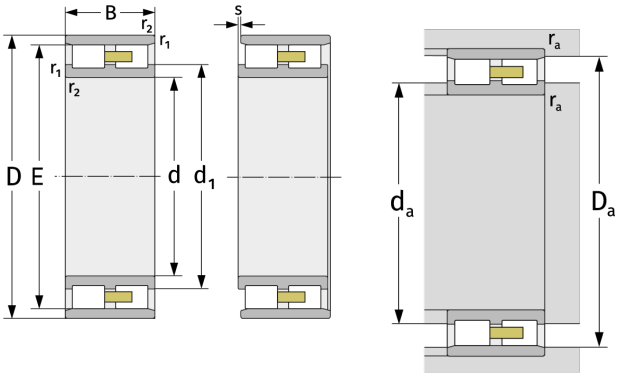

Anschlussmaße		Berechnungsdaten	
$D_{a,\,min}$ [mm]	221	C [kN]	378
$d_{a,\,min}$ [mm]	170	C_0 [kN]	675
$D_{a,\,min}$ [mm]	221	C_u [kN]	75,4
$D_{a,\,max}$ [mm]	230	$n_{G,Fett}$ [min^{-1}]	3200
$r_{a,\,max}$ [mm]	2,1	$n_{G,Öl\text{-}Luft}$ [min^{-1}]	3800