NNCF4830V

Zylinderrollenlager (zweireihig, vollrollig)

Details:

Hauptabmessungen			
d [mm]	150	d_s [mm]	3,2
D [mm]	190	n_s [mm]	6,5
B [mm]	40	$r_{1,2}$ [mm]	1,1
Gewicht [kg]	≈ 2,79	$r_{3,4}$ [mm]	1,1
		s [mm]	2
d_1 [mm]	≈ 163,9		
D_1 [mm]	≈ 174,7		

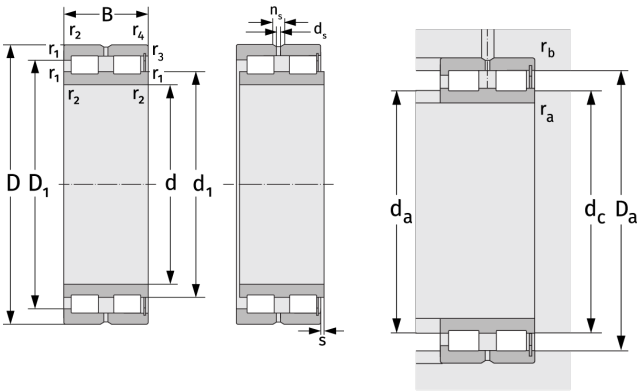

Anschlussmaße		Berechnungsdaten	
$d_{a, min}$ [mm]	156	C [kN]	236
$d_{c, empf}$ [mm]	162	C_0 [kN]	580
$D_{a, max}$ [mm]	184	C_u [kN]	68
$r_{a, max}$ [mm]	1	n_{th} [min^{-1}]	1223
$r_{b, max}$ [mm]	1	n_g [min^{-1}]	2000