NNCF4864V

Zylinderrollenlager (zweireihig, vollrollig)

Details:

Hauptabmessungen			
d [mm]	320	d_s [mm]	4,8
D [mm]	400	n_s [mm]	9,5
B [mm]	80	$r_{1,2}$ [mm]	2,1
Gewicht [kg]	≈ 23,2	$r_{3,4}$ [mm]	2,1
		s [mm]	6
d_1 [mm]	≈ 350,9		
D_1 [mm]	≈ 372,5		

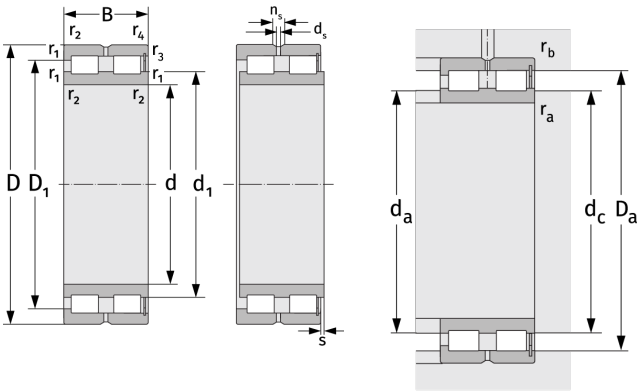

Anschlussmaße		Berechnungsdaten	
$d_{a, min}$ [mm]	330,2	C [kN]	845
$d_{c, empf}$ [mm]	347	C_0 [kN]	2340
$D_{a, max}$ [mm]	389,8	C_u [kN]	221
$r_{a, max}$ [mm]	2,1	n_{th} [min^{-1}]	486
$r_{b, max}$ [mm]	2,1	n_g [min^{-1}]	840