NNCF4934V

Zylinderrollenlager (zweireihig, vollrollig)

Details:

Hauptabmessungen			
d [mm]	170	d_s [mm]	3,2
D [mm]	230	n_s [mm]	6,5
B [mm]	60	$r_{1,2}$ [mm]	2
Gewicht [kg]	≈ 7,22	$r_{3,4}$ [mm]	2
		s [mm]	4
d_1 [mm]	≈ 192,68		
D_1 [mm]	≈ 209,48		

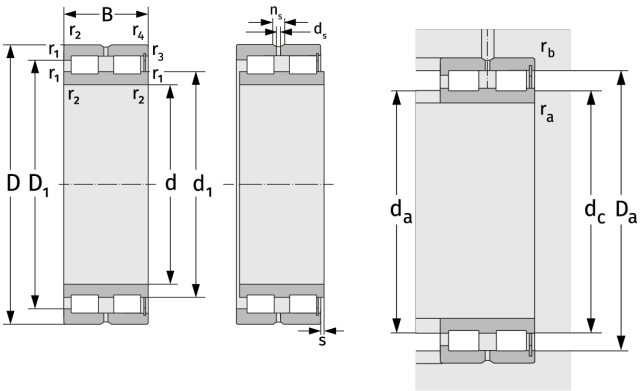

Anschlussmaße		Berechnungsdaten	
$d_{a,\,min}$ [mm]	178,8	C [kN]	434
$d_{c,\,empf}$ [mm]	191	C_0 [kN]	970
$D_{a,\,max}$ [mm]	221,2	C_u [kN]	108
$r_{a,\,max}$ [mm]	2	n_{th} [min^{-1}]	1006
$r_{b,\,max}$ [mm]	2	n_g [min^{-1}]	1600