NNU6011V

Zylinderrollenlager (mehrreihig, vollrollig)

Details:

Hauptabmessungen			
d [mm]	55	d_s [mm]	3,2
D [mm]	90	n_s [mm]	4,8
B [mm]	63	$r_{1,2}$ [mm]	1,1
Gewicht [kg]	≈ 1,75	$r_{3,4}$ [mm]	1,1
D_1 [mm]	≈ 76,05		

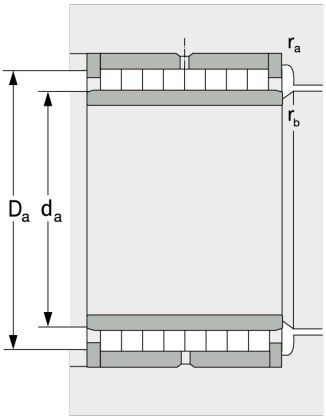

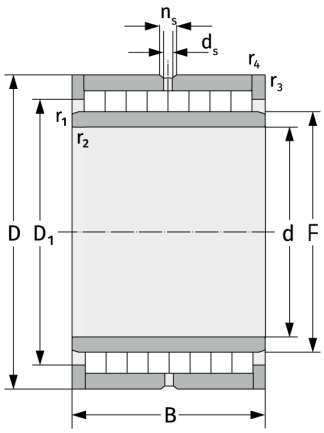

Anschlussmaße		Berechnungsdaten	
$d_{a,\,min}$ [mm]	61	C [kN]	210
$D_{a,\,max}$ [mm]	84	C_0 [kN]	442
$r_{a,\,max}$ [mm]	1	C_u [kN]	58,1
$r_{b,\,max}$ [mm]	1		