NNU6028V

Zylinderrollenlager (mehrreihig, vollrollig)

Details:

Hauptabmessungen			
d [mm]	140	d_s [mm]	3,2
D [mm]	210	n_s [mm]	6,5
B [mm]	125	$r_{1,2}$ [mm]	2
Gewicht [kg]	≈ 16,8	$r_{3,4}$ [mm]	2
D_1 [mm]	≈ 183,4		

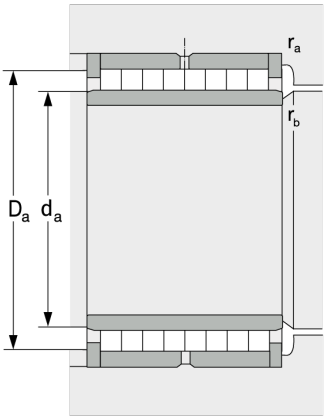

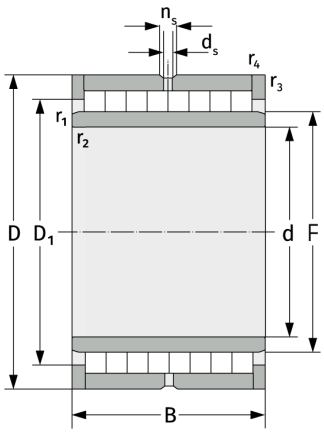

Anschlussmaße		Berechnungsdaten	
$d_{a,\,min}$ [mm]	149	C [kN]	875
$D_{a,\,max}$ [mm]	201	C_0 [kN]	2270
$r_{a,\,max}$ [mm]	2	C_u [kN]	263
$r_{b,\,max}$ [mm]	2		